Aqara

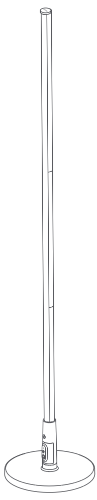

流光溢彩落地灯 T1 使用说明书及保修说明

产品介绍

Aqara 流光溢彩落地灯 T1 是一款专为洗墙与氛围营造打造的智能灯具。它采用极简外观设计，完美融入各类家居风格。内置 RGB 与冷暖白光五路 LED 光源，支持色彩、色温及亮度的无极调节，兼顾日常高品质照明与动态彩光效果。凭借内置麦克风，还能轻松实现灯光随音乐律动。T1 支持 Zigbee 与 Thread 双协议，接入网关后即可融入全屋智能生态，为你的客厅、卧室或电竞影音房带来沉浸式的场景联动体验。

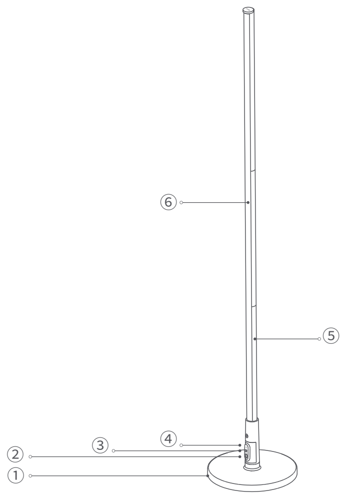

1.底座	3.控制按钮	5.灯杆
2.电源接口	4.拾音孔	6.灯带

注意事项

1.本产品安装过程中涉及强电，请依照产品说明书规范进行安装；
2.不可安装于水中、易燃、易爆、高温、高湿和阳光直射的环境中，必须保证使用环境通风良好；
3.安装及使用过程中，请勿用重物体敲打或摔击，勿用金属线紧扎灯带，以免陷入灯带内，造成短路烧毁灯带；
4.灯具使用过程中，请勿用任何物体包住或遮盖灯具和控制器；
5.请勿将水或其他液体泼洒到本产品上；
6.请勿将本产品放置于靠近热源的位置；
7.此灯具电源线为Z型连接；如果软线损坏，该灯具即应报废；
8.当灯具在包装盒里时，不要将其与电源连接；
9.请勿在狭小密闭的空间使用，避免设备通讯异常；
10.此灯具的光源是不可替换的；当光源到其寿终时，应替换整个灯具；
11.请使用与本产品规格匹配的原装LED控制装置或额定输出电压/电流符合要求的DC电源，请勿使用非规格配件，以免造成灯具损坏或安全隐患；
12.此灯具不能在与水平面夹角大于 6° 的倾斜面上使用；
13.请勿尝试自行维修本产品，产品如有质量问题，请联系官方售后人员；
14.本产品仅限室内使用。

安装介绍

⚠警告：安装灯具前，必须切断电源连接，防止触电。

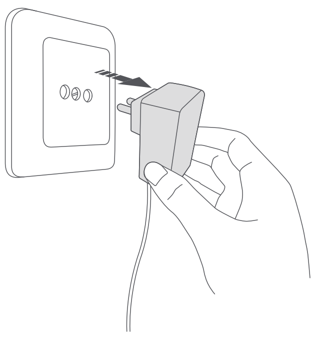

1.开箱检查：请先清点包装内容，确认所有产品部件齐全。

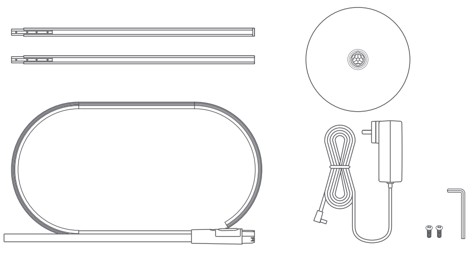

2.拼接首段灯杆：将第一根带插销的灯杆插入主灯杆，撕下保护贴纸，并使用工具旋紧插销上的螺钉。

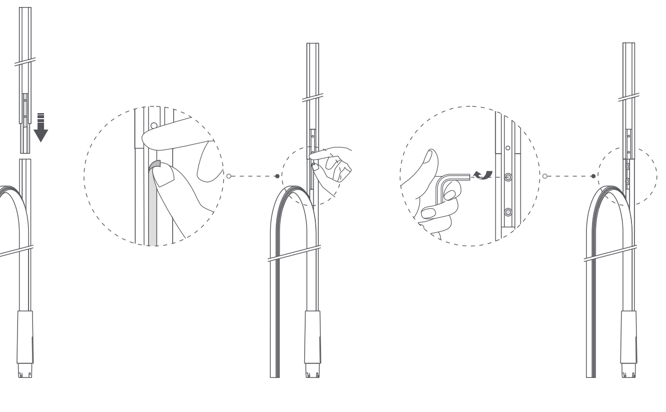

3.拼接次段灯杆：重复此操作，将第二根带插销的灯杆插入已组装的灯杆中，撕下贴纸并旋紧螺钉。

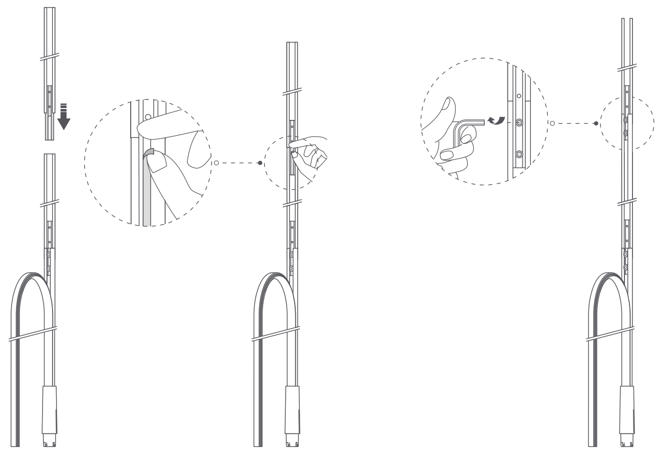

4.灯带顶端对齐：将灯带的最顶端与灯管的顶部齐平，并按压固定。

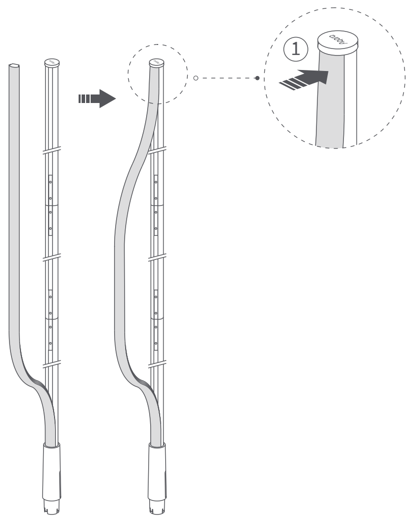

5.嵌入灯带：将灯带从中间向两端均匀挤压，按入铝制灯管中。注意：请勿由下至上依次按压装入。

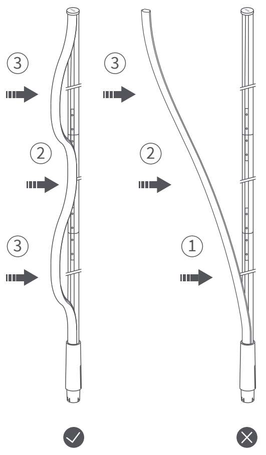

6.固定底座：将组装完成的灯杆底部对准底座孔位，垂直插入并确保安装稳固。

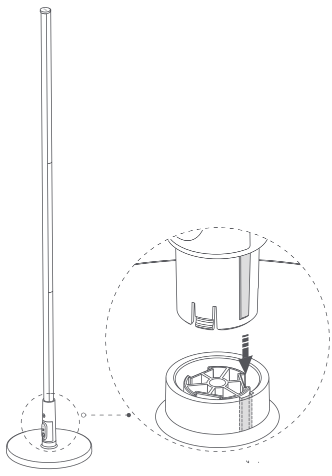

7.通电点亮：连接电源线，接通电源，即可体验您的落地灯

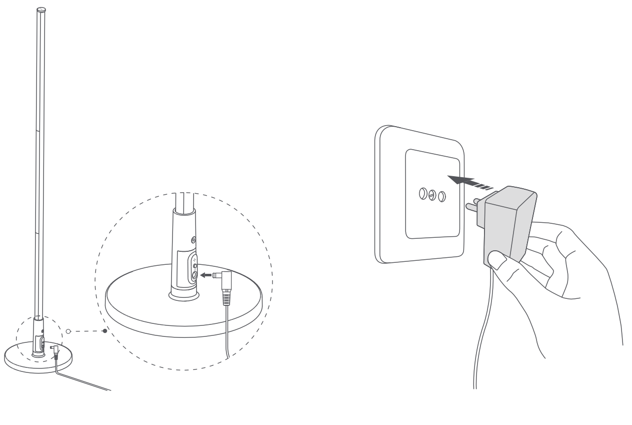

快速入网设置

一、下载 Aqara Home App

在应用商店中搜索“Aqara Home”或者扫描下方二维码下载“Aqara Home”App。

Aqara Home

二、添加设备

接入 Aqara Home：
1. 请依照网关说明书，将网关添加到 APP；
2. 打开 APP，点击首页右上角”+”，进入“添加设备（配件）“页面；

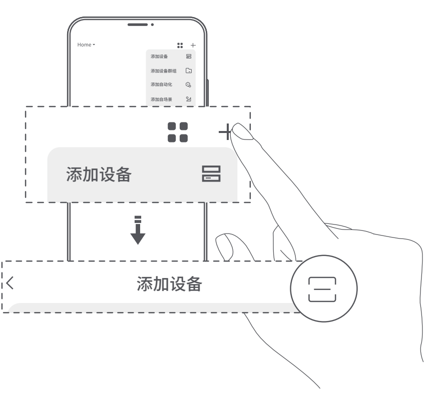
Home
添加设备
添加设备群组
添加自动化
添加自场景
添加设备
添加设备

3.在页面上找到并选择此设备，并依照提示进行操作。
*如添加失败，请将网关移近本产品，重新通电或重置网络后再试。
*配网时请将手机连接至与网关处于同一局域网的Wi-Fi网络下；
*有效距离验证：三击控制器按钮，网关发出提示音，表明设备和网关之间可以有效通讯。
*也可以通过扫描说明书尾页的”二维码“将设备绑定至Aqara Home APP。

按键控制

开关	操作	功能
开关	单击	开关灯
	双击	切换快捷情景（可在app中设置快捷情景）
	三击	确认通讯距离
	长按5s	重置网络
	十击	恢复出厂设置

切换协议

如需切换协议，您可以在 Aqara Home App 中删除设备，或长按按键 5 秒重置网络后重新配对，在设备配对页面点击 " 切换协议 " 并选择目标协议，依照 App 提示完成设置。
注：切换协议等同于恢复出厂设置，将清除所有设置和数据。

重置设备

操作	结果
长按按键 5 秒	重置：清除网络配对及已保存的“我的场景”，其余设置保留。
连续按键 10 次（十击）	恢复出厂设置：恢复设备初始状态，清除所有配置和数据。

基本参数

产品名称	流光溢彩落地灯 T1
产品型号	ZNLDD12LM
电源输入	220-240V~ 50/60Hz 0.4A Max
电源输出	24V⎓1A
额定功率	24W
产品尺寸	⌀200 × 1420mm
色温范围	2000K ～ 9000K + RGB
无线连接	Zigbee, Thread, 低功耗蓝牙
显色指数	Ra90
工作温度	-10℃～ 40℃
工作湿度	10 ～ 90% RH，无冷凝
包装内含	流光溢彩落地灯 T1×1，电源适配器 ×1，螺丝刀 ×1，备用螺丝 ×2，说明书 ×1
执行标准	GB/T 7000.1-2023、GB/T 7000.204-2023、GB/T 17743-2021、GB 17625.1-2022

LED 模块型号 LD-RGBCW-108D-03
LED 模块额定输入 24Vdc
LED 模块额定功率 24W

* 该产品的无线电发射设备型号核准代码印于产品机身。

Bluetooth®

文字商标和徽标为蓝牙技术联盟的注册商标，Lumi United Technology Co., Ltd. 对此类商标的任何使用均已获得许可。其他商标和商品名称为其各自所有者所有。

微功率使用说明

（一）本产品使用的 Zigbee 技术符合“微功率短距离无线电发射设备目录和技术要求”中通用微功率设备 F 类设备的技术要求，用于数据传输应用。采用一体化天线，控制、调整及开关等使用方法请参考产品说明书中相关内容；
（二）不得擅自改变使用场景或使用条件、扩大发射频率范围、加大发射功率（包括额外加装射频功率放大器），不得擅自更改发射天线；
（三）不得对其他合法的无线电台（站）产生有害干扰，也不得提出免受有害干扰保护；
（四）应当承受辐射射频能量的工业、科学及医疗（ISM）应用设备的干扰或其他合法的无线电台（站）干扰；
（五）如对其他合法的无线电台（站）产生有害干扰时，应立即停止使用，并采取措施消除干扰后方可继续使用；
（六）在航空器内和依据法律法规、国家有关规定、标准划设的射电天文台、气象雷达站、卫星地球站（含测控、测距、接收、导航站）等军民用无线电台（站）、机场等的电磁环境保护区域内使用微功率设备，应当遵守电磁环境保护及相关行业主管部门的规定；
（七）禁止在以机场跑道中心点为圆心、半径 5000 米的区域内使用各类模型遥控器；
（八）微功率设备使用温度为 -10℃～ 40℃，供电为 DC24V。

产品中有害物质的名称及含有的信息表

产品中有害物质的名称及含有的信息表										
部件名称	有害物质									
	铅 (Pb)	汞 (Hg)	镉 (Cd)	六价铬 [Cr(VI)]	多溴联苯 (PBBs)	多溴二苯醚 (PBDEs)	邻苯二甲酸二(2-乙基)己酯 (DEHP)	邻苯二甲酸丁苄酯 (BBP)	邻苯二甲酸二正丁酯 (DBP)	邻苯二甲酸二异丁酯 (DIBP)
滴胶	○	○	○	○	○	○	○	○	○	○
塑胶部件	○	○	○	○	○	○	○	○	○	○
电子元器件	×	○	○	○	○	○	○	○	○	○
电路板	×	○	○	○	○	○	○	○	○	○
其他五金件	×	○	○	○	○	○	○	○	○	○

注 1：○：表示该有害物质在该部件所有均质材料中的含量均不超出电器电子产品有害物质限制使用国家标准要求。
×：表示该有害物质至少在该部件的某一均质材料中的含量超出电器电子产品有害物质限制使用国家标准要求。
注 2：以上未列出的部件，表明其有害物质含量均不超出电器电子产品有害物质限制使用国家标准要求。

10

保修说明
本产品售后服务严格依据《中华人民共和国消费者权益保护法》《中华人民共和国产品质量法》实行售后三包服务，服务内容如下：

保修政策
在三包有效期内，您可以依照本规定免费享受退货、换货、维修的服务，维修、换货、退货应当凭发票办理。
1. 签收次日起 7 日无理由退货（电商购买渠道），由用户承担物流费用
2. 本产品出现《产品性能故障表》所列性能故障的情况，经售后服务中心检测确定后，可以免费享受如下服务。

服务类型	服务政策
退货	自签收次日起 7 天内产品质量原因退货
换货	自签收次日起 15 天内产品质量原因换货
维修	自签收次日起1年内产品质量原因维修 （电子件1年内、塑件不保修）

友情提示：因运输过程中需使用包装箱保证产品运输安全，建议您自签收次日起至少保留包装箱 30 天。

产品性能故障表

名称	性能故障
流光溢彩落地灯 T1	1、因结构或者材料因素造成表面裂损 2、灯具不亮 3、灯具持续闪烁，无法正常使用 4、Zigbee、Thread 连接失效

非保修条例
1. 未经授权的维修、误用、碰撞、疏忽、滥用、进液、事故、改动、不正确的使用非本产品配件，或撕毁、涂改标贴、防伪标记；
2. 已超过三包有效期；
3. 因不可抗力造成的损坏；
4. 不符合《产品性能故障表》所列性能故障的情况；
5. 因人为原因导致本产品及其配件产生《产品性能故障表》所列性能故障。